ALIFAB

CONVOYEURS

CONVOYEURS SANITAIRES

POUR L'INDUSTRIE AGROALIMENTAIRE

TABLE DES MATIÈRES

Convoyeurs droits

À courroie modulaire 5-6

À courroie monolithique avec ou sans joint 7-8

Convoyeur courbe

À courroie modulaire 9-10

Convoyeurs de montée/descente

À courroie modulaire 11-12

À courroie monolithique avec ou sans joint 13-14

Convoyeur détecteur de métal 15-16

Convoyeur à rouleaux 17

CONVOYEUR DROIT

À COURROIE MODULAIRE

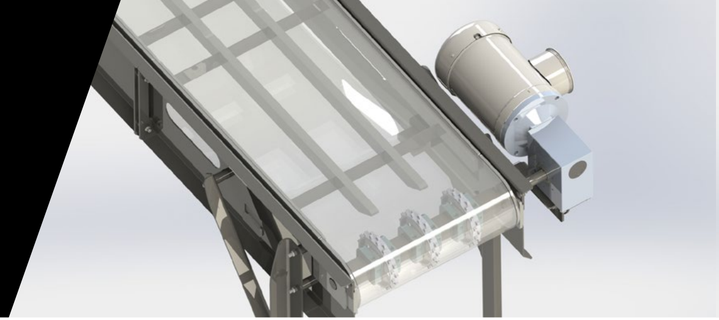

SECTION TÊTE

STRUCTURE

- Longueur fixe de 30 pouces
- Construction en acier inoxydable SS304L
- Glissière en UHMW

PIGNON

- **Dimension :** 5,08'' pitch diamètre
- **Matériel :** POM (Acétal)
- **Environnement :**
  - Condition humide (-40°C à 60°C)
  - Condition sèche (-40°C à 93°C)

COURROIE M2510 1'' PITCH, FLAT TOP

- **Dimensions :**
  - Épaisseur : 0,43''
  - Pivot de charnière : Diamètre de 0,2''
- **Largeurs standards disponibles :** 12'', 16'', 20'', 24''
- **Matériaux :**
  - PE (Polyéthylène) (-70°C à 65°C)
  - POM (Acétal)
    - Condition humide (-40°C à 60°C)
    - Condition sèche (-40°C à 93°C)

COURROIE M5010 2'' PITCH, FLAT TOP

- **Dimensions :**
  - Épaisseur : 0,63''
  - Pivot de charnière : Diamètre de 0,27''
- **Largeurs standards disponibles :** 12'', 16'', 20'', 24''
- **Matériaux :**
  - PE (Polyéthylène) (-70°C à 65°C)
  - POM (Acétal)
    - Condition humide (-40 à 60°C)
    - Condition sèche (-40°C à 93°C)

CÔTÉ HAUT

- 4 pouces de hauteur pour guider le produit sur la courroie

CÔTÉ BAS

- Égal à la courroie

CÔTÉ OUVERT/FERMÉ

- Avec ou sans rainure sur les côtés pour faciliter le nettoyage intérieur du convoyeur
- Pattes ajustables standards

ENTRAÎNEMENT

- **Position du motoréducteur et moteur :** À droite ou à gauche de la tête du convoyeur

MOTORÉDUCTEUR KELTECH

- **Réducteur :** K50R vitesse (25 à 150 pieds/minute)
- **Variateur de fréquence :** En option pour atteindre de plus grandes plages de vitesse
- **Moteur :** 1 HP Voltage 200V, 240V, 480V et 600V (3 phases)
- **Environnement :** -30°C à 80°C

MOTORÉDUCTEUR EURO DRIVE SEW

- **Réducteur :** K50R vitesse (25 à 150 pieds/minute)
- **Variateur de fréquence :** En option pour atteindre de plus grandes plages de vitesse
- **Moteur :** 1 HP Voltage 200V, 240V, 480V et 600V (3 phases)
- **Environnement :** -20°C à 60°C

CONVOYEUR DROIT

À COURROIE MODULAIRE

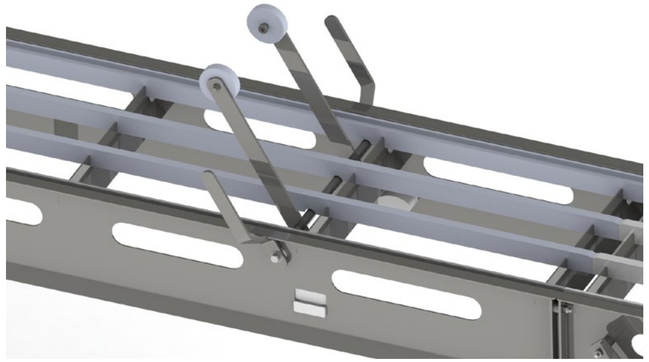

SECTION INTERMÉDIAIRE

- Longueur à déterminer de 119,5 pouces par section
- La section est construite selon les mêmes spécifications que la section de tête
- Plusieurs sections peuvent être assemblées pour obtenir la longueur désirée
- Possibilité d'ajouter des soulève-courroie pour faciliter le nettoyage

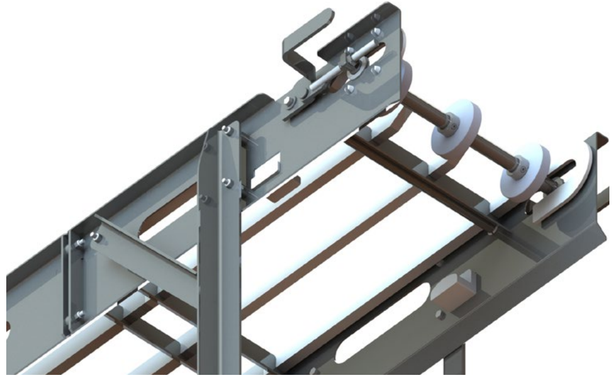

SECTION PIED

- Longueur fixe de 30 pouces
- La section est construite selon les mêmes spécifications que la section de tête
- Teneur rapide, pour ajuster la tension et faciliter le démontage de la courroie

CONVOYEUR DROIT

À COURROIE MONOLITHIQUE

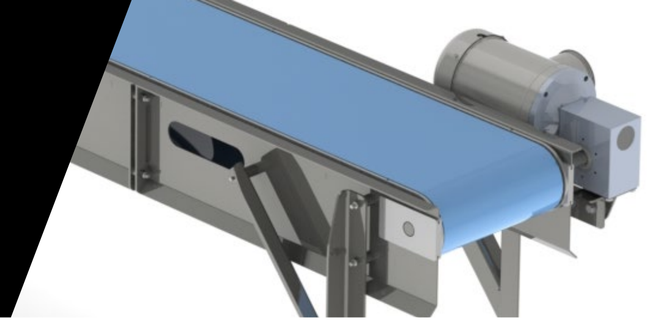

SECTION TÊTE

STRUCTURE

- Longueur fixe de 30 pouces
- Construction en acier inoxydable SS304L
- Glissière en UHMW

PIGNON

- **Dimension :** 5,08" pitch diamètre
- **Matériel :** POM (Acétal)
- **Environnement :**
  - Condition humide (-40°C à 60°C)
  - Condition sèche (-40 °Cà 90°C)

COURROIE CDM50 2'' PITCH, FLAT TOP

- **Couleurs disponibles :** Blanc / Bleu
- **Largeurs standards disponibles :** 12'', 16'', 20'', 24''
- **Matériel :**
  - TPU (thermoplastique polyuréthane) (-30°C à 80°C)

CÔTÉ BAS

- Égal à la courroie

GUIDES

- Option de guides ajustables pour guider le produit sur la courroie

CÔTÉ OUVERT/FERMÉ

- Avec ou sans rainure sur les côtés pour faciliter le nettoyage intérieur du convoyeur
- Pattes ajustables standards

ENTRAÎNEMENT

- **Position du motoréducteur et moteur :** À droite ou à gauche de la tête du convoyeur

MOTORÉDUCTEUR KELTECH

- **Réducteur :** K50R vitesse (25 à 150 pieds/minute)
- **Variateur de fréquence :** En option pour atteindre de plus grandes plages de vitesse
- **Moteur :** 1 HP Voltage 200V, 240V, 480V et 600V (3 phases)
- **Environnement :** -30°C à 80°C

MOTORÉDUCTEUR EURO DRIVE SEW

- **Réducteur :** K50R vitesse (25 à 150 pieds/minute)
- **Variateur de fréquence :** En option pour atteindre de plus grandes plages de vitesse
- **Moteur :** 1 HP Voltage 200V, 240V, 480V et 600V (3 phases)
- **Environnement :** -20°C à 60°C

CONVOYEUR DROIT

À COURROIE MONOLITHIQUE

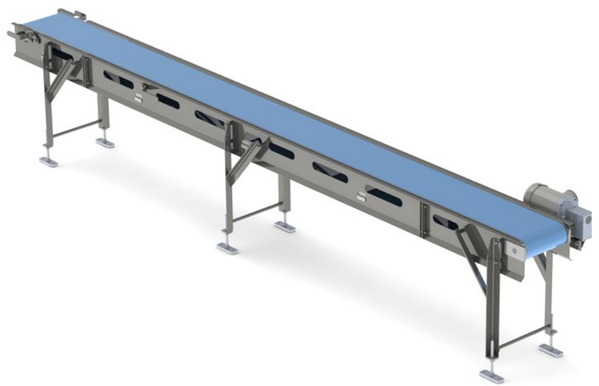

SECTION INTERMÉDIAIRE

- Longueur à déterminer de 119,5 pouces par section
- La section est construite selon les mêmes spécifications que la section de tête
- Plusieurs sections peuvent être assemblées pour obtenir la longueur désirée
- Possibilité d'ajouter des soulève-courroie pour faciliter le nettoyage

SECTION PIED

- Longueur fixe de 30 pouces
- La section est construite selon les mêmes spécifications que la section de tête
- Teneur rapide, pour ajuster la tension et faciliter le démontage de la courroie

CONVOYEUR COURBE

À COURROIE MODULAIRE

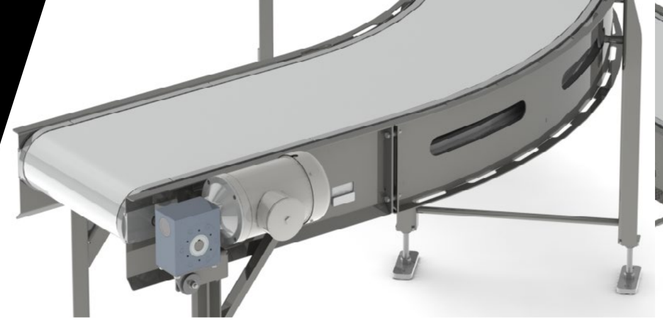

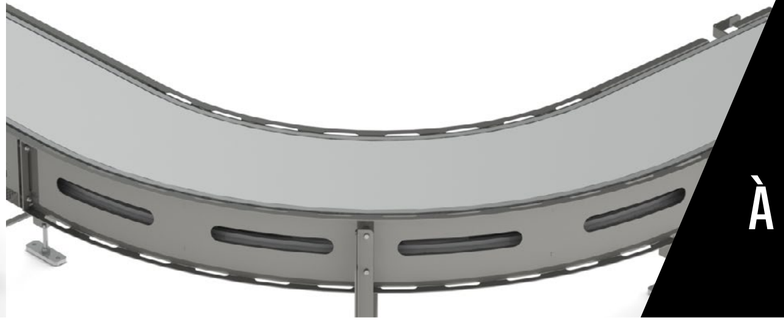

CONVOYEUR COURBE

À COURROIE MODULAIRE

SECTION TÊTE

STRUCTURE

- Longueur variable de 30 pouces
- Construction en acier inoxydable SS304L
- Glissière en UHMW

PIGNON

- **Dimension :** 5,2'' pitch diamètre
- **Matériel :** POM (Acétal)
- **Environnement :**
  - Condition humide (-40°C à 60°C)
  - Condition sèche (-40°C à 90°C)

COURROIE M2540 1'' PITCH, HOLD DOWN TAB

- **Couleurs disponibles :** Blanc / Bleu
- **Largeurs standards disponibles :** 12'', 16'', 20'', 24''
- **Matériaux :**
  - PE (Polyéthylène) (-70°C à 65°C)
  - POM (Acétal)
    - Condition humide (-40°C à 60°C)
    - Condition sèche (-40°C à 93°C)

CÔTÉ BAS

- Égal à la courroie

GUIDES

- Option de guides ajustables pour guider le produit sur la courroie

CÔTÉ OUVERT/FERMÉ

- Avec ou sans rainure sur les côtés pour faciliter le nettoyage intérieur du convoyeur
- Pattes ajustables standards

ENTRAÎNEMENT

- **Position du motoréducteur et moteur :** À droite ou à gauche de la tête du convoyeur

MOTORÉDUCTEUR KELTECH

- **Réducteur :** K50R vitesse (25 à 80 pieds/minute)
- **Variateur de fréquence :** En option pour atteindre de plus grandes plages de vitesse
- **Moteur :** 1 HP Voltage 200V, 240V, 480V et 600V (3 phases)
- **Environnement :** -30°C à 80°C

MOTORÉDUCTEUR EURO DRIVE SEW

- **Réducteur :** K50R vitesse (25 à 80 pieds/minute)
- **Variateur de fréquence :** En option pour atteindre de plus grandes plages de vitesse
- **Moteur :** 1 HP Voltage 200V, 240V, 480V et 600V (3 phases)
- **Environnement :** -20°C à 60°C

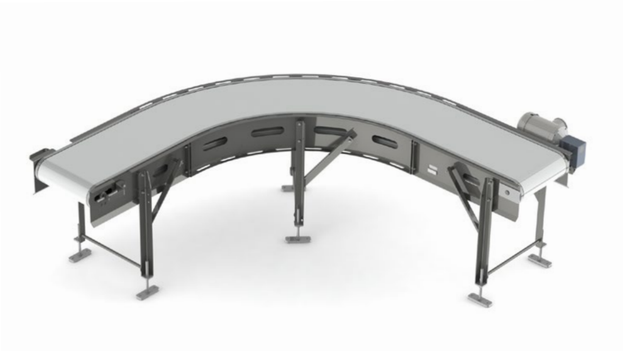

SECTION INTERMÉDIAIRE

- Rayon intérieur de la courroie : 36,125 pouces
- La section est construite selon les mêmes spécifications que la section de tête
- Plusieurs sections peuvent être assemblées pour obtenir la longueur désirée

SECTION PIED

- Longueur variable de 30 pouces
- Teneur rapide, pour ajuster la tension et faciliter le démontage de la courroie

CONVOYEUR DE MONTÉE ET DE DESCENTE

À COURROIE MODULAIRE

SECTION TÊTE

STRUCTURE

- Longueur fixe de 35 pouces
- Construction en acier inoxydable SS304L
- Glissière en UHMW

PIGNON

- **Dimension :** 6,5'' pitch diamètre
- **Matériel :** POM (Acétal)
- **Environnement :**
  - Condition humide (-40°C à 60°C)
  - Condition sèche (-40°C à 93°C)

COURROIE M5010 2'' PITCH, FLIGHT EN OPTION

- **Dimensions :**
  - Épaisseur : 0,63''
  - Pivot de charnière : Diamètre de 0,27''
- **Largeurs standards disponibles :** 12'', 16'', 20'', 24''
- **Matériaux :**
  - PE (Polyéthylène) (-70°C à 65°C)
  - POM (Acétal)
    - Condition humide (-40°C à 60°C)
    - Condition sèche (-40°C à 93°C)

CÔTÉ BAS

- Égal à la courroie

CÔTÉ HAUT

- 4 pouces de hauteur pour guider le produit sur la courroie

CÔTÉ OUVERT/FERMÉ

- Avec ou sans rainure sur les côtés pour faciliter le nettoyage intérieur du convoyeur
- Pattes ajustables standards

ENTRAÎNEMENT

- **Position du motoréducteur et moteur :** À droite ou à gauche de la tête du convoyeur

MOTORÉDUCTEUR KELTECH

- **Réducteur :** K50R vitesse (25 à 80 pieds/minute)
- **Variateur de fréquence :** En option pour atteindre de plus grandes plages de vitesse
- **Moteur :** 1 HP Voltage 200V, 240V, 480V et 600V (3 phases)
- **Environnement :** -30 à 80°C

MOTORÉDUCTEUR EURO DRIVE SEW

- **Réducteur :** K50R vitesse (25 à 80 pieds/minute)
- **Variateur de fréquence :** En option pour atteindre de plus grandes plages de vitesse
- **Moteur :** 1 HP Voltage 200V, 240V, 480V et 600V (3 phases)
- **Environnement :** -20 à 60°C

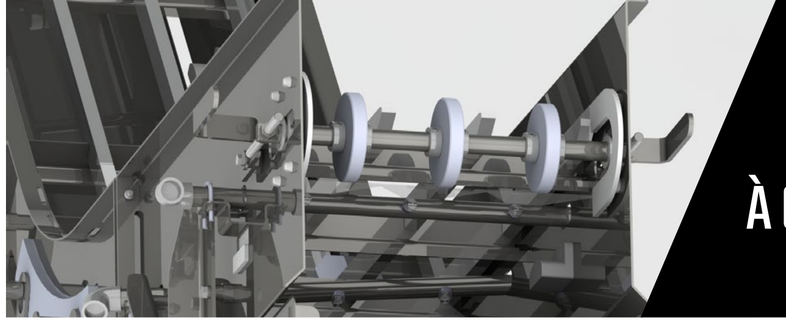

CONVOYEUR DE MONTÉE ET DE DESCENTE

À COURROIE MODULAIRE

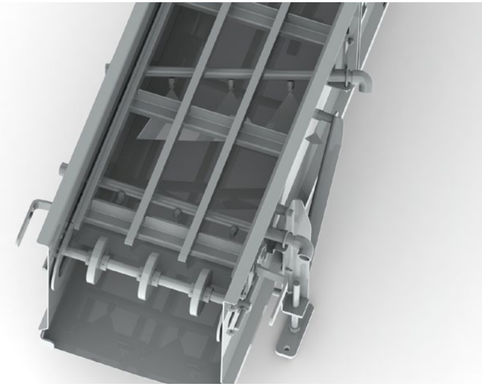

SECTION INTERMÉDIAIRE

- Longueur à déterminer de 119,5 pouces par section
- La section est construite selon les mêmes spécifications que la section de tête
- Plusieurs sections peuvent être assemblées pour obtenir la longueur désirée
- Possibilité d'ajouter des soulève-courroie pour faciliter le nettoyage

SECTION PIED

- Longueur fixe de 30 pouces
- Teneur rapide, pour ajuster la tension et faciliter le démontage de la courroie

CONVOYEUR DE MONTÉE ET DE DESCENTE

À COURROIE MONOLITHIQUE

SECTION TÊTE

STRUCTURE

- Longueur de la section : 35 pouces
- Construction en acier inoxydable SS304L
- Glissière en UHMW

PIGNON

- **Dimension :** 6,5'' pitch diamètre
- **Matériel :** POM (Acétal)
- **Environnement :**
  - Condition humide (-40°C à 60°C)
  - Condition sèche (-40°C à 93°C)

COURROIE CDM50 PITCH, FLIGHT EN OPTION

- **Largeurs standards disponibles :** 12'', 16'', 20'', 24''
- **Matériel :** TPU (Thermoplastique polyuréthane) (-20°C à 80°C)

CÔTÉ HAUT

- 4 pouces de hauteur pour guider le produit sur la courroie

CÔTÉ BAS

- Égal à la courroie

CÔTÉ OUVERT/FERMÉ

- Avec ou sans rainure sur les côtés pour faciliter le nettoyage intérieur du convoyeur
- Pattes ajustables standards

ENTRAÎNEMENT

- **Position du motoréducteur et moteur :** À droite ou à gauche de la tête du convoyeur

MOTORÉDUCTEUR KELTECH

- **Réducteur :** K50R vitesse (25 à 80 pieds/minute)
- **Variateur de fréquence :** En option pour atteindre de plus grandes plages de vitesse
- **Moteur :** 1 HP Voltage 200V, 240V, 480V et 600V (3 phases)
- **Environnement :** -30°C à 80°C

MOTORÉDUCTEUR EURO DRIVE SEW

- **Réducteur :** K50R vitesse (25 à 80 pieds/minute)
- **Variateur de fréquence :** En option pour atteindre de plus grandes plages de vitesse
- **Moteur :** 1 HP Voltage 200V, 240V, 480V et 600V (3 phases)
- **Environnement :** -20°C à 60°C

CONVOYEUR DE MONTÉE ET DE DESCENTE

À COURROIE MONOLITHIQUE

SECTION INTERMÉDIAIRE

- Longueur à déterminer de 119,5 pouces par section
- La section est construite selon les mêmes spécifications que la section de tête
- Plusieurs sections peuvent être assemblées pour obtenir la longueur désirée
- Possibilité d'ajouter des soulève-courroie pour faciliter le nettoyage

SECTION PIED

- Longueur fixe de 30 pouces
- Teneur rapide, pour ajuster la tension et faciliter le démontage de la courroie

CONVOYEUR DÉTECTEUR DE MÉTAL

SECTION TÊTE

STRUCTURE

- Construction en acier inoxydable 304L
- Glissière en UHMW
- Le détecteur est choisi par le client

PIGNON

- **Dimension :** 3,9'' pitch diamètre
- **Matériel :** POM (Acétal)
- **Environnement :**
  - Condition humide (-40°C à 60°C)
  - Condition sèche (-40°C à 93°C)

COURROIE M2510 PITCH, FLAT TOP

- **Dimensions :**
  - Épaisseur : 0,43''
  - Pivot de charnière : Diamètre de 0,2''
- **Largeurs standard disponibles :** 12'', 16'', 20'', 24'' (selon les dimensions du détecteur)
- **Matériaux :**
  - PE (Polyéthylène) (-70°C à 65°C)
  - POM (Acétal)
    - Condition humide (-40°C à 60°C)
    - Condition sèche (-40°C à 93°C)

CÔTÉ HAUT

- 3 pouces de hauteur pour guider le produit sur la courroie

CÔTÉ BAS

- Égal à la courroie

CÔTÉ OUVERT/FERMÉ

- Avec ou sans rainure sur les côtés pour faciliter le nettoyage intérieur du convoyeur
- Pattes ajustables standards ou sur roulettes

ENTRAÎNEMENT

- **Position du motoréducteur et moteur :** À droite ou à gauche de la tête du convoyeur

MOTORÉDUCTEUR KELTECH

- **Réducteur :** K50R vitesse (25 à 150 pieds/minute)
- **Variateur de fréquence :** En option pour atteindre de plus grandes plages de vitesse
- **Moteur :** 1 HP Voltage 200V, 240V, 480V et 600V (3 phases)
- **Environnement :** -30°C à 80°C

MOTORÉDUCTEUR SEW-EURODRIVE

- **Réducteur :** K50R vitesse (25 à 150 pieds/minute)
- **Variateur de fréquence :** En option pour atteindre de plus grandes plages de vitesse
- **Moteur :** 1 HP Voltage 200V, 240V, 480V et 600V (3 phases)
- **Environnement :** -20°C à 60°C

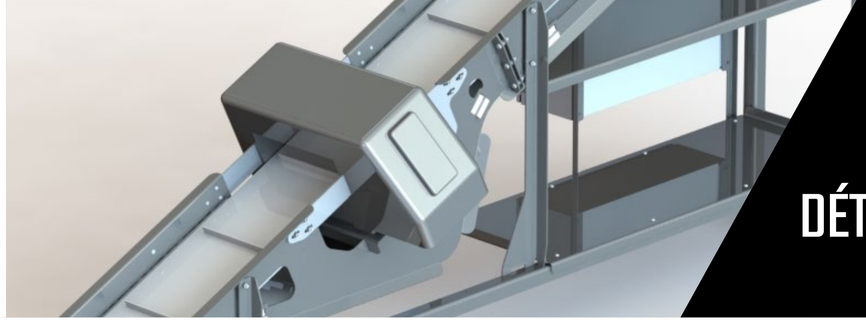

CONVOYEUR DÉTECTEUR DE MÉTAL

SECTION INTERMÉDIAIRE

- Longueur à déterminer de 119,5 pouces par section
- La section est construite selon les mêmes spécifications que la section de tête
- Plusieurs sections peuvent être assemblées pour obtenir la longueur désirée
- Possibilité d'ajouter des soulèves courroie pour faciliter le nettoyage

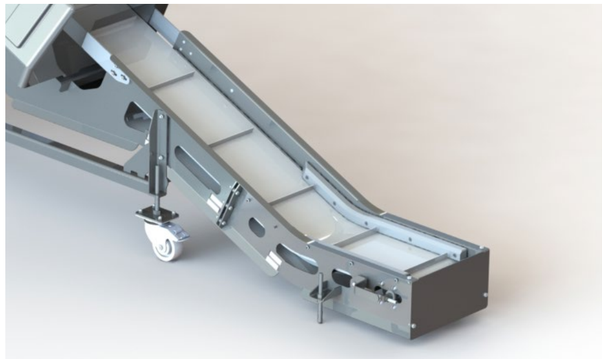

SECTION PIED

- Longueur fixe de 30 pouces
- Tendeur rapide, pour ajuster la tension et facilité le démontage de la courroie

CONVOYEUR À ROULEAUX

STRUCTURE

- Longueur maximale par section : 119.5 pouces
- Largeur variable selon les rouleaux choisis
- Construction en Stainless 304L
- Choix de rouleaux : rouleaux en Stainless ou en PVC
- Option : Statique ou mécanique avec entrainement

USINE DE PRODUCTION ET SIÈGE SOCIAL

19, boulevard Gagnon
Sainte-Claire (Québec) G0R 2V0

T 418 883-3123
F 418 883-3830

POINT DE SERVICE ET ATELIER

5695, rue Lamoureux
Saint-Hyacinthe (Québec) J2R 1S3

T 450 253-9123
F 418 883-3830
S. F. 1 844 883-3123

alifab.ca